REGIONE EMILIA ROMAGNA
SERVIZIO SANITARIO NAZIONALE

COMUNE DI FIDENZA — AUSL — AZIENDA USL DI PARMA

NUOVO COMPLESSO OSPEDALIERO DI FIDENZA

IL DIRETTORE GENERALE Dott. MAURO FERRILI
IL DIRETTORE SANITARIO Dott. GIANFILIA GOVERNARI
PROGETTAZIONE FUNZIONALE E DIFFUSA CONTROLLO CON IL DIRETTO TECNICO Ing. GIANCARLO MARCHESI Ing. RAFFAELE LOTTICI
PROGETTAZIONE SANITARIA Dott. LEONARDO MARCHESI Azienda U.S.L. di Parma
IL DIRIGENTE DEL PROCEDIMENTO Arch. ANTONIO PELLEGRINO

PROGETTO ESECUTIVO

CONSORZIO COOPERATIVE COSTRUZIONI

CONSORZIO NAZIONALE SERVIZI

ASTER S.p.A. Innovazione Tecnologiche — ORION — SIRAM SpA

Progetto impiantistico
ATI: Ingegneria FELLIN-SIPER s.r.l.
Ing. GIORGIO FINOTTI
P.I. ALBERTO SCARABOTTOLO
Ing. WILLIAM STEFANUTTI
Collaboratori
P.I. Gianluigi SAURO

Progetto strutture sottopavimentazione
Ing. MAURO FERRARI

Progetto strutture realizzate in opera
Ing. MAURO FERRARI
Ing. YANNI DONEGANI
Ing. MARCO SIMONAZZI

PROGETTO ESECUTIVO
Responsabile di progetto
Arch. RUBEN SARTI – CMB

Progetto architettonico e opere di urbanizzazione
POLITECNICA Studio Associato Associazione Professionale

Arch. ROBERTO MALFATTI
Arch. CLAUDIA ROMEDO
Arch. GIUSEPPE CACUZZA
Ing. RICHARD SANDOR
Ing. GIOVANNI RONITI
Geom. STEFANO CASTANIGA
Arch. MARCO MALENA
Arch. SERAFO MAZZELLI
Arch. ALBERTO SECCI
Arch. ANNA ZUTTINNIK
Ing. ELISABETTA PARINA
Arch. ELISABETTA FALCHI
Arch. PROVVIDENZIO MESSINA
Arch. CATERINA FRATESI
Arch. CARLO DE PINTO
Arch. ANTONIO RAFFAINELLI
Sig. LORENZO BAGIOLI

CORPO E
ARMATURA FONDAZIONI – PARTE 1

PROGRESSIVO
—

OPERA	ARGOMENTO	DOC. E PROC.	REVISIONE	FASE
5	S0	S002/1	–	4

1:50-1:25 — SCALA DI PLOTTAGGIO: 1X1
FILE NAME: CSTW01
CARTELLA Corpo_e — POS.:
NOTE: — PROT.: 3437

REV.	DESCRIZIONE	DATA	REDATTO	VERIFICATO	APPROVATO
6					
5					
4					
3					
2					
1	MESSINA MODIFICA	28/02/2001			
0	EMISSIONE PER PROGETTO ESECUTIVO	30/01/2001	E.CASTELLANI	M.SIMONAZZI	M.SIMONAZZI

COLORE | rosso | arancio | giallo | verde | blu | magenta | grigio
PENNA | 5/0 | 3/0 | 2/0 | 1/0 | 0/0 | 0/0 | 0/0

In caso di revisione o aggiornamento si prega di eliminare le copie superate.

MATERIALI

STRUTTURE IN OPERA E GETTI INTEGRATIVI PER ELEVAZIONE
CLS R'ck >= 300 kg/cmq
GETTI PREFABBRICATI
CLS R'ck >= 400 kg/cmq
FERRO Fe844k (controllato)
FONDAZIONI
CLS R'ck >= 250 kg/cmq

PREDISPORRE ATTACCHI PER MESSA A TERRA IMPIANTO ELETTRICO

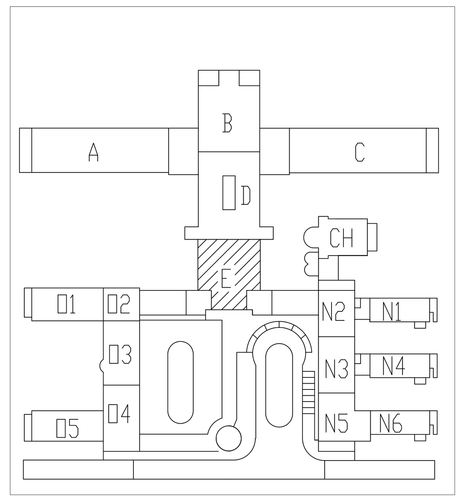

TRAVE 1–....–8

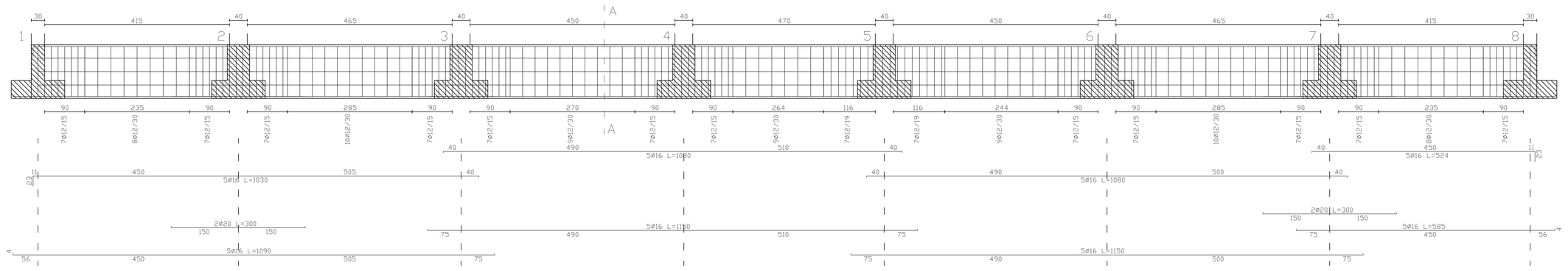

TRAVE 9–....–16

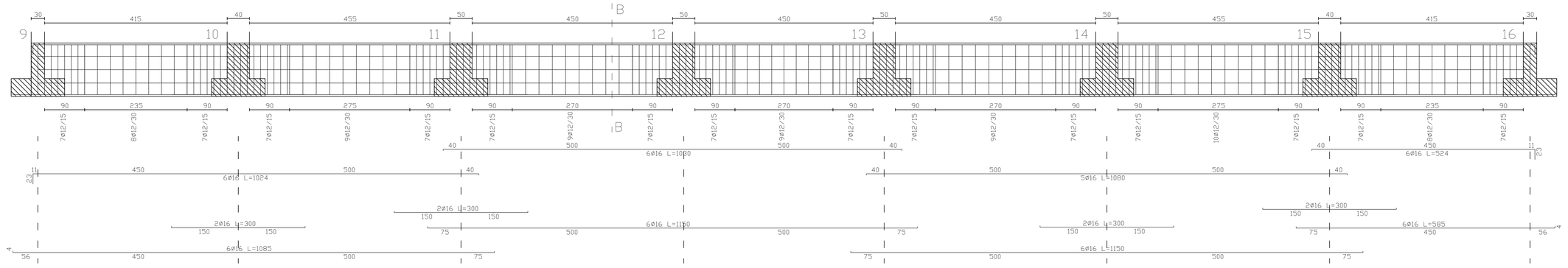

TRAVI 33–....–40/41–....–48

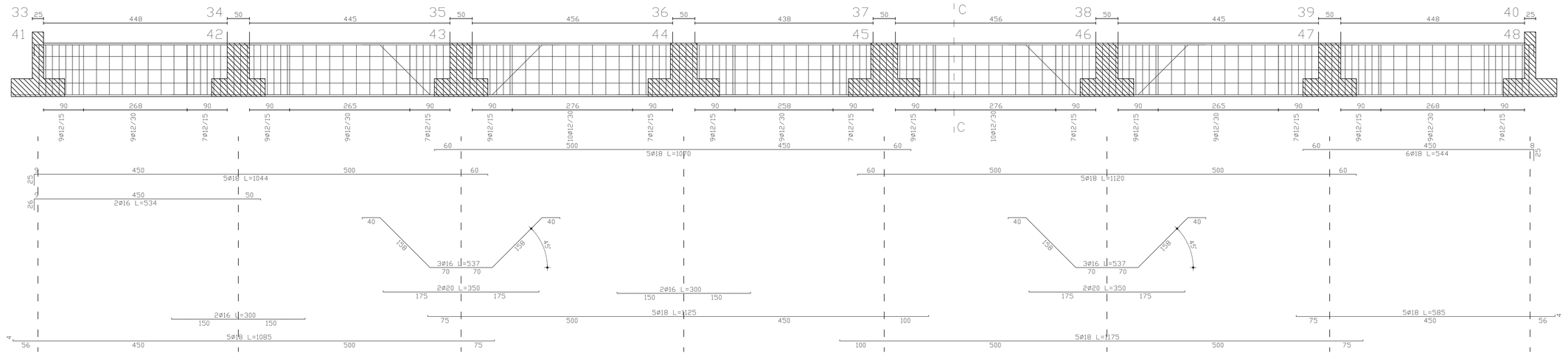

TRAVE 17–....–24

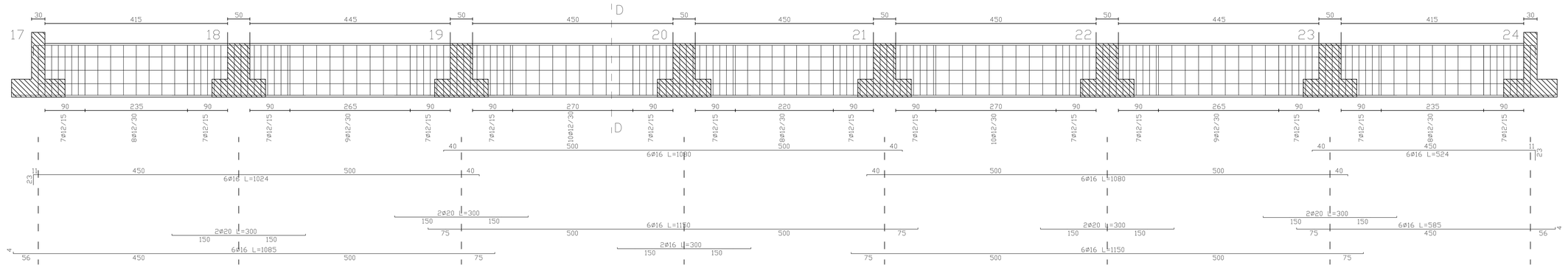

TRAVE 25–....–32

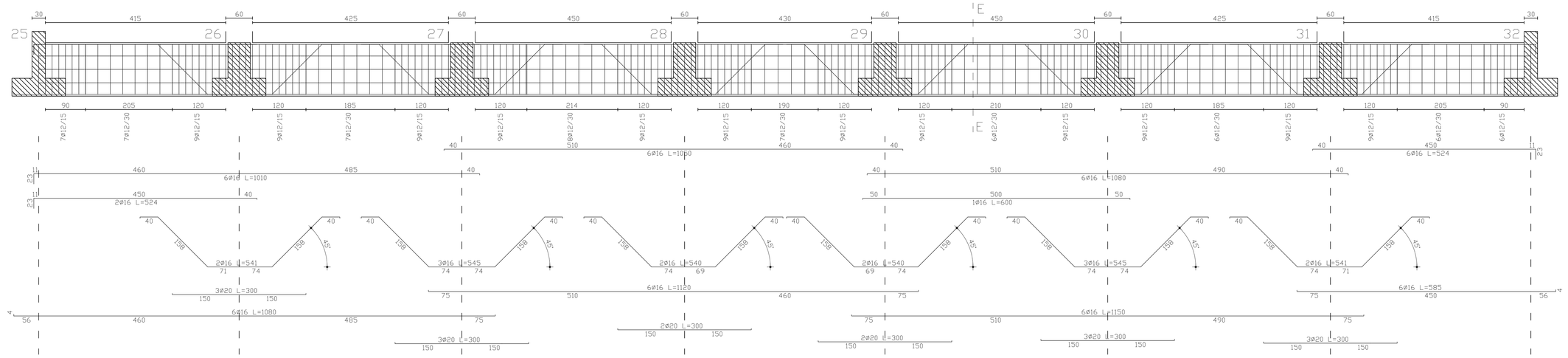

SEZIONE A–A

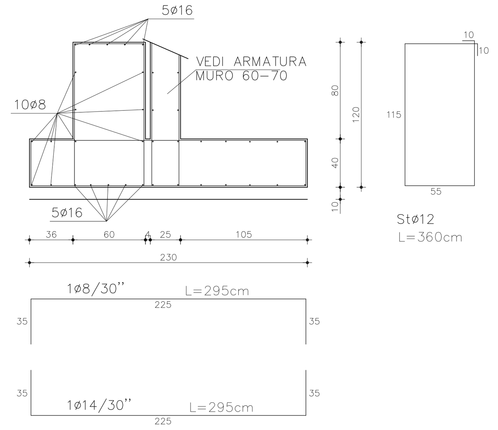

SEZIONE B–B

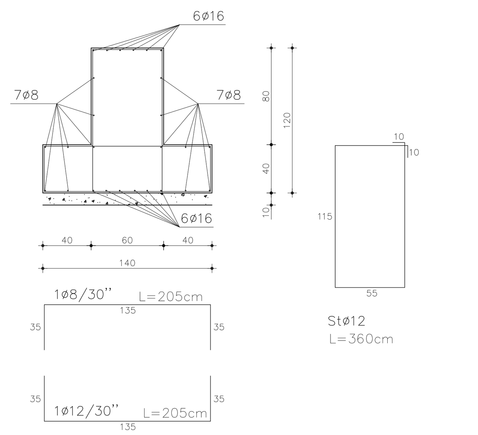

SEZIONE C–C

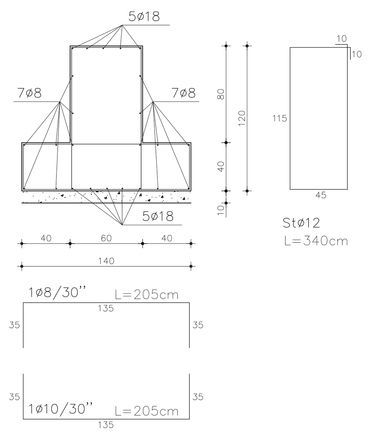

SEZIONE D–D

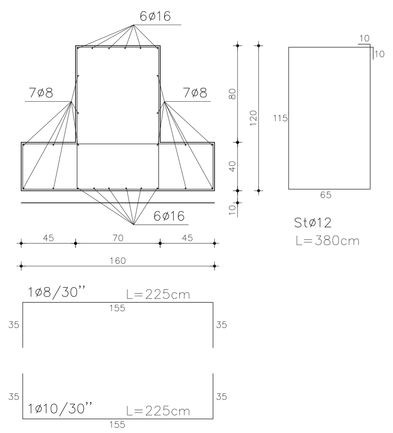

SEZIONE E–E

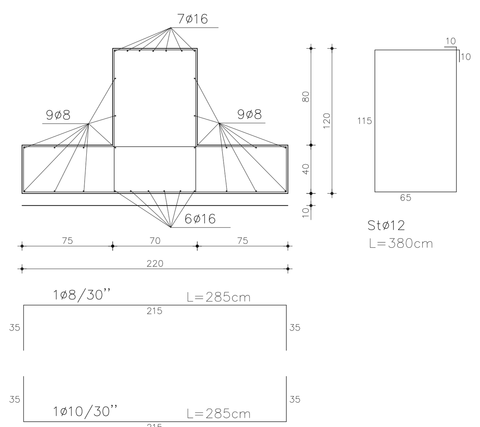

REGIONE EMILIA ROMAGNA
SERVIZIO SANITARIO NAZIONALE

COMUNE DI FIDENZA

AUL AZIENDA USL DI PARMA

NUOVO COMPLESSO OSPEDALIERO DI FIDENZA

IL DIRETTORE GENERALE Dott. MAURO PERELLI
IL DIRETTORE SANITARIO Dott. GIANCLA GOVNARDI
PROGETTAZIONE PRELIMINARE E DEFINITIVA COORDINAMENTO U.O.C. DI INGEGNERIA Arch. RAFFAELE GENTILE
PROGETTAZIONE SANITARIA Dott. GIANCLA GOVNARDI
IL RESPONS. DEL PROCEDIMENTO Arch. ANTONIO PELLEGRINO

PROGETTO ESECUTIVO

CONSORZIO COOPERATIVE COSTRUZIONI
CONSORZIO NAZIONALE SERVIZI
ASTER S.p.A. Associato Termoimpianti
ORION
SIRAM SpA con sistema conduttivo ex D.P.R. 37/98 Art.4bis

Progettazione impiantistica
IFS Ingegneria S.r.l. FELLIN-SIPER
Ing. GIORGIO FINOTTI
P.I. ALBERTO SCARAMUTTOLO
Ing. WILLIAM STEFANUTTI
Collaboratori
P.I. Gianluigi SAURO

Progetto strutture semiprefabricate
Ing. MAURO FERRARI

Progetto strutture realizzate in opera
Ing. MAURO FERRARI
Ing. VINCENZO MANZI
Ing. MARCO SIMONAZZI

Progettazione architettonica e opere di urbanizzazione
POLITECNICA SOCIETÀ ITALIANA D'INGEGNERIA
Arch. ROBERTO MALFATTI
Arch. CLAUDIA ROMERO
Arch. GIUSEPPE CACOZZA
Ing. RICHARD SANSOM
Ing. STEFANO CACCIANIGA
Arch. MARCO MALENA
Arch. SEAMAN MAZZILLI
Arch. ALBERTO SECCI
Ing. ELISABETTA FARINA
Arch. ELISABETTA FALCHI
Arch. PIERFRIEDERO MESSINA
Arch. ALESSANDRA PALLOTTI
Arch. CARLO DE PINTO
Arch. ANTONIO RAFFAELLI
Sig. LORENZO BIAGIOLI

Responsabile di progetto
Arch. RUBEN SAETTI – CMB

PROGETTO ESECUTIVO

PROGRESSIVO —

CORPO E
ARMATURA FONDAZIONI - PARTE 2

OPERA	ARGOMENTO	DOC. E PROG.	REVISIONE	FASE
5	S0	S003	1	4

1:50÷1:25 — SCALA DI RIFERIMENTO: 10:1
FILE NAME: OSFIN02 — CARTELLA: Corpo_e — PROT: 3427 — PRS: — NOTE:

REV.	DESCRIZIONE	DATA	REDATTO	VERIFICATO	APPROVATO
6					
5					
4					
3					
2					
1	MODIFICHE GENERALI	28/02/2001			
0	EMISSIONE PER PROGETTO ESECUTIVO	30/01/2001	E.CARELLANI	M.SIMONAZZI	M.SIMONAZZI

CLS DOC	rcd	ntcs	prem	cpc	ter	speciali	note
FERRI	0.40	0.40	0.25	0.60	0.25	0.30	0.25

In caso di revisione o aggiornamento si prega di eliminare le copie superate.

MATERIALI
STRUTTURE IN OPERA E GETTI INTEGRATIVI PER ELEVAZIONE
CLS R'ck >= 300 kg/cmq
GETTI PREFABBRICATI
CLS R'ck >= 400 kg/cmq
FERRO FeB44k [controllato]
FONDAZIONI
CLS R'ck >= 250 kg/cmq

PREDISPORRE ATTACCHI PER MESSA A TERRA IMPIANTO ELETTRICO

NB: AGGIUNGERE 4Stø16 SOTTO I PILASTRI 22-48-56-61

REGIONE EMILIA ROMAGNA
SERVIZIO SANITARIO NAZIONALE

COMUNE DI FIDENZA — AUSL — AZIENDA USL DI PARMA

NUOVO COMPLESSO OSPEDALIERO DI FIDENZA

IL DIRETTORE GENERALE Dott. MAURO FIORILLI
IL DIRETTORE SANITARIO Dott. GIANLUCA GIOVANARDI
PROGETTAZIONE PRELIMINARE E DEFINITIVA CONVENZIONATA CON IL SERVIZIO TECNICO DELL'AZIENDA U.S.L. DI MODENA Arch. RAFFAELE GENTILE
PROGETTAZIONE SANITARIA Dott. LEONARDO MARCHESI Azienda U.S.L. di Parma
IL RESPONS. DEL PROCEDIMENTO Arch. ANTONIO PELLEGRINO

PROGETTO ESECUTIVO

CONSORZIO COOPERATIVE COSTRUZIONI
CONSORZIO NAZIONALE SERVIZI
ASTER S.p.A. Associate Termoimpianti
ORION
SIRAM SpA

PROGETTO ESECUTIVO
Responsabile di progetto
Arch. RUBEN SAETTI - CMB

Progetto architettonico e opere di urbanizzazione
POLITECNICA SOCIETÀ ITALIANA D'INGEGNERIA
Arch. ROBERTO MALFATTI
Arch. CLAUDIA ROMERO
Arch. GIUSEPPE CACOZZA
Ing. RICHARD SANSOM
Ing. GIOVANNI BONITI
Geom. STEFANO CACCIANIGA
Arch. MARCO MALENA
Arch. SEMMAN MAZZILLI
Arch. ALBERTO SECCI
Arch. ANNA D'ETTORRE
Ing. ELISABETTA FABINA
Arch. ELISABETTA FALCHI
Arch. PROVIDENZIO MESSINA
Arch. CATERINA PRATESI
Arch. CARLO DE PINTO
Arch. ANTONIO RAFFANELLI
Sig. LORENZO BIAGIOLI

Progetto impiantistico
iFS Ingegneria FELLIN-SIPER s.r.l.
Ing. GIORGIO FINOTTI
P.I. ALBERTO SCARABOTTOLO
Ing. WILLIAM STEFANUTTI
Collaboratori
P.I. Gianluigi SAURO

Progetto strutture semiprefabbricate
Ing. MAURO FERRARI

Progetto strutture realizzate in opera
Ing. MAURO FERRARI
Ing. VANNI DONELLI
Ing. MARCO SIMONAZZI

CORPO E
ARMATURA FONDAZIONI - PARTE 3

PROGRESSIVO
—

OPERA	ARGOMENTO	DOC. E PROG.	REVISIONE	FASE
5	S0	S004	1	4

1:50-1:25 — SCALA DI PLOTTAGGIO: 10:1
FILE NAME: OSFTNR3
CARTELLA: Corpo_e — POS.:
NOTE: — PROT.: 3427

REV.	DESCRIZIONE	DATA	REDATTO	VERIFICATO	APPROVATO
6					
5					
4					
3					
2					
1	MODIFICHE GENERALI	28/02/2001			
0	EMISSIONE PER PROGETTO ESECUTIVO	09/01/2001	E.CATELLANI	M.SIMONAZZI	M.SIMONAZZI

COLORE	red	yellow	green	cyan	blue	magenta	white
PENNA	0.40	0.40	0.25	0.60	0.25	0.30	0.25

In caso di revisione o aggiornamento si prega di eliminare le copie superate.

MATERIALI

STRUTTURE IN OPERA E GETTI INTEGRATIVI PER ELEVAZIONE
CLS R'ck >= 300 kg/cmq
GETTI PREFABBRICATI
CLS R'ck >= 400 kg/cmq
FERRO FeB44k (controllato)
FONDAZIONI
CLS R'ck >= 250 kg/cmq

PREDISPORRE ATTACCHI PER MESSA A TERRA IMPIANTO ELETTRICO

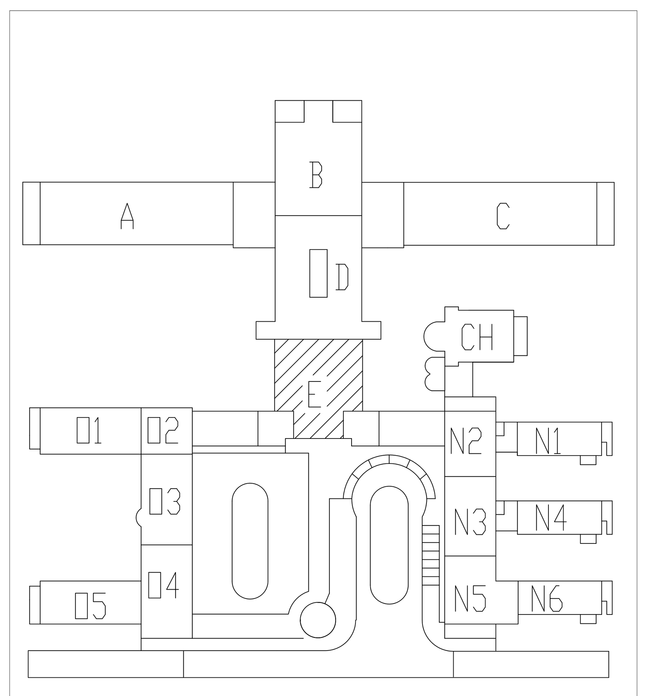

PLATEA 71-72-73-74/62-63-66-67

PIANTA
SCALA 1:50

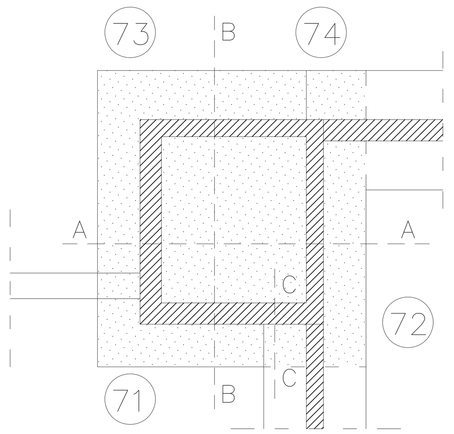

SEZIONE A-A

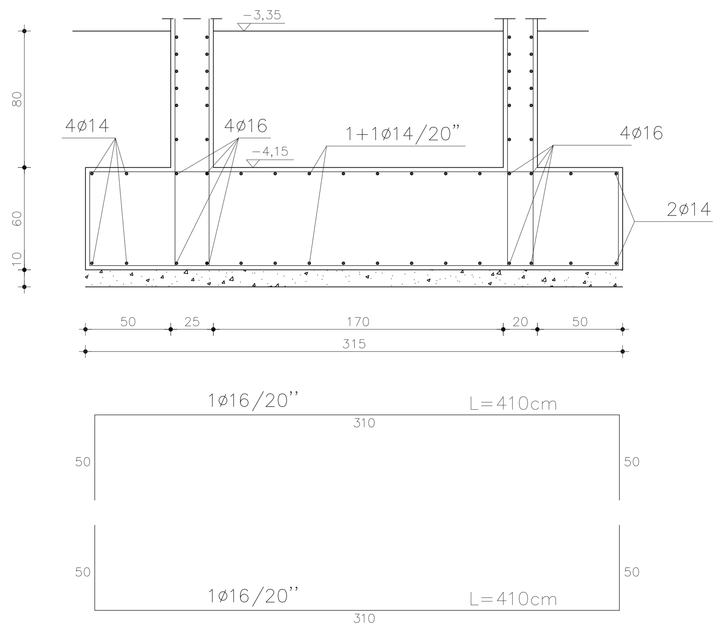

SEZIONE B-B

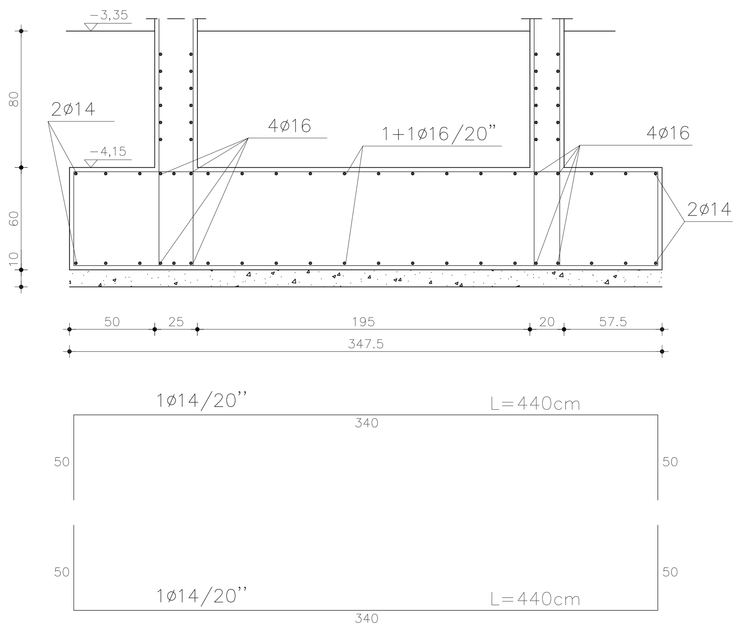

SEZIONE C-C

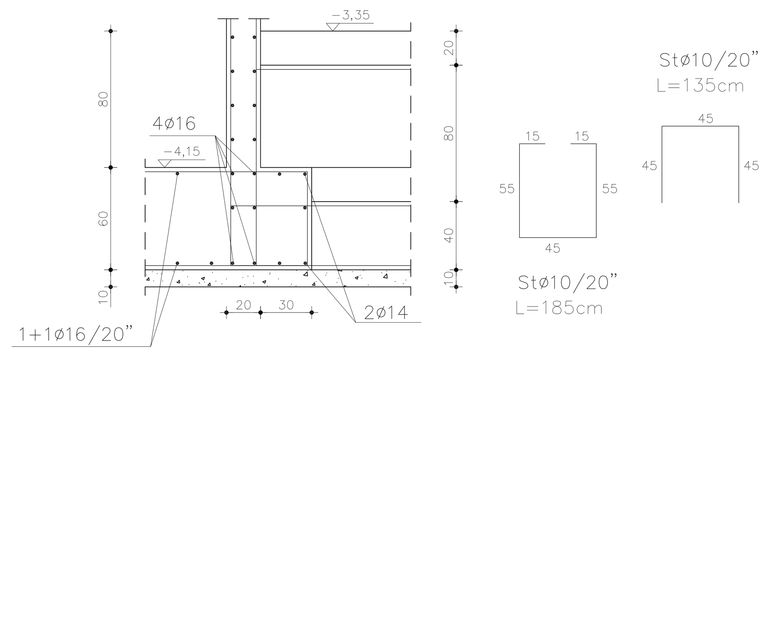

ARMATURA MURO 60-...-70/1...-8

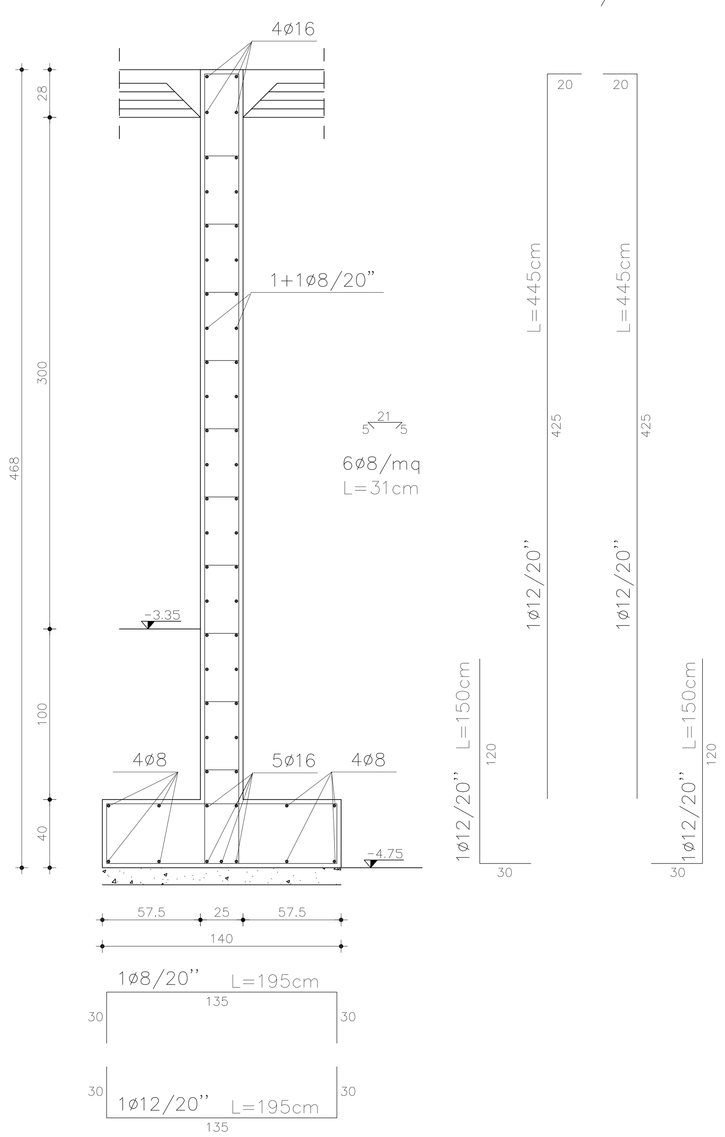

ARMATURA MURO 1-...-33/8-...-40

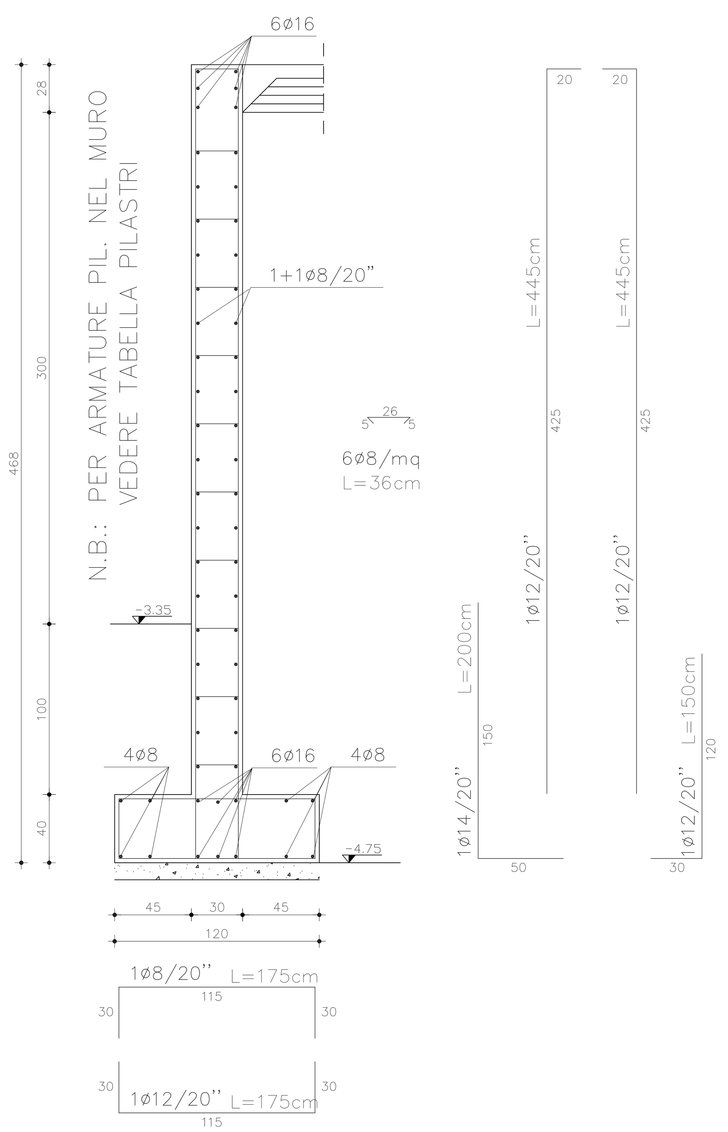
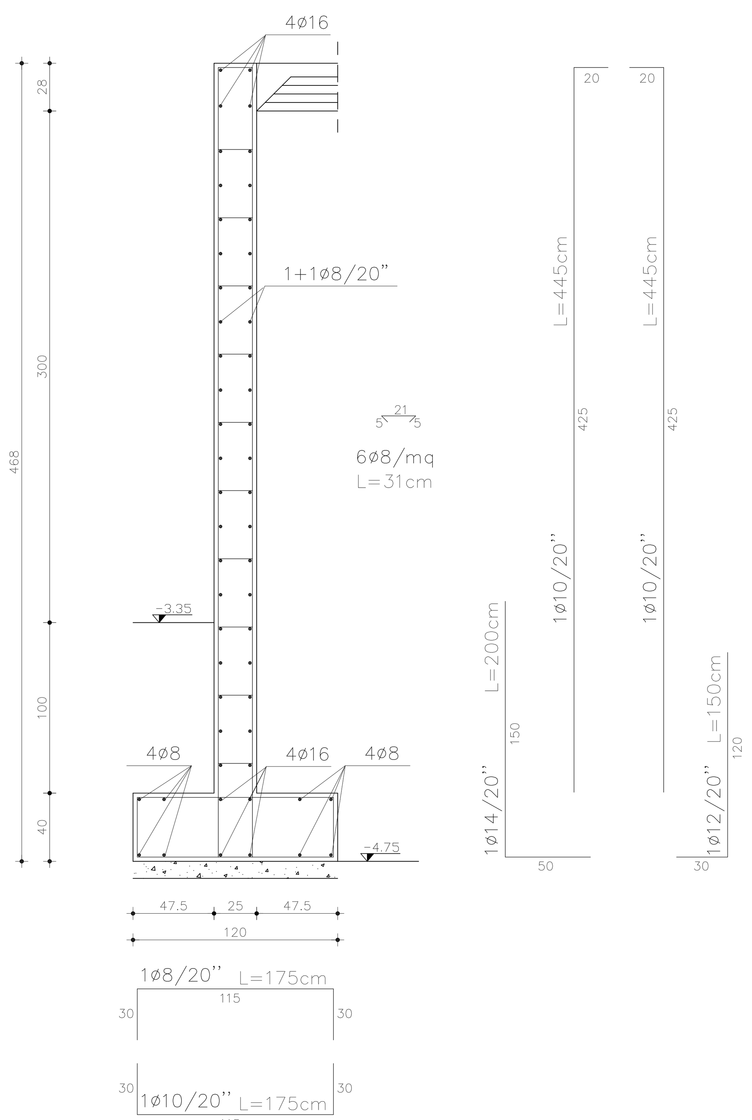
ARMATURA MURO 33-...-60/40-...-70